SSN 585
SKIPJACK

Uboote der Skipjack Klasse:				
Rumpfnummer	Name	Stapellauf	Indienststellung	Außerdienst.
SSN 585	USS Skipjack	26. Mai 58	15. Apr 59	19. Apr 90
SSN 588	USS Scamp	8. Okt 60	5. Jun 61	28. Apr 88
SSN 589	USS Scorpion	19. Dez 59	29. Jul 60	am 21.5.68 gesunken
SSN 590	USS Sculpin	31. Mär 60	1. Jun 61	3. Aug 90
SSN 591	USS Shark	16. Mär 60	9. Feb 61	11. Sep 90
SSN 592	USS Snook	31. Okt 60	24. Okt 61	8. Okt 86

USS SKIPJACK SSN 585

SKIPJACK — RADIX NOVA TRIDENTIS

<u>offizielle Daten:</u>
Bauwerften: Mare Island Naval Shipyard; Ingalls Shipyard; General Dynamics Electric Boat Division
Antrieb: ein Druckwasserreaktor, zwei Dampfturbinen über Getriebe auf eine Welle
Länge: 252 feet (77.6 meters)
Breite: 32 feet (9.8 meters)
Verdrängung: ca. 2,859 tons (2573 t, metrisch)
Geschwindigkeit: 20+ knots
Besatzung: 8 Offiziere, 82 Mannschaften
Bewaffnung: 6 Torpedorohre im Bug

© Modell-Uboot-Spezialitäten
Norbert Brüggen 1997

bei Indienststellung:
5-Blatt Propeller,
gerade schlanke Blätter
Ø180° wie gezeichnet

dann experimentell:
6, 7, 9, 11, 3 Blatt

während der Dienstzeit:
7-Blatt Sichel
mit stumpfer Nabe

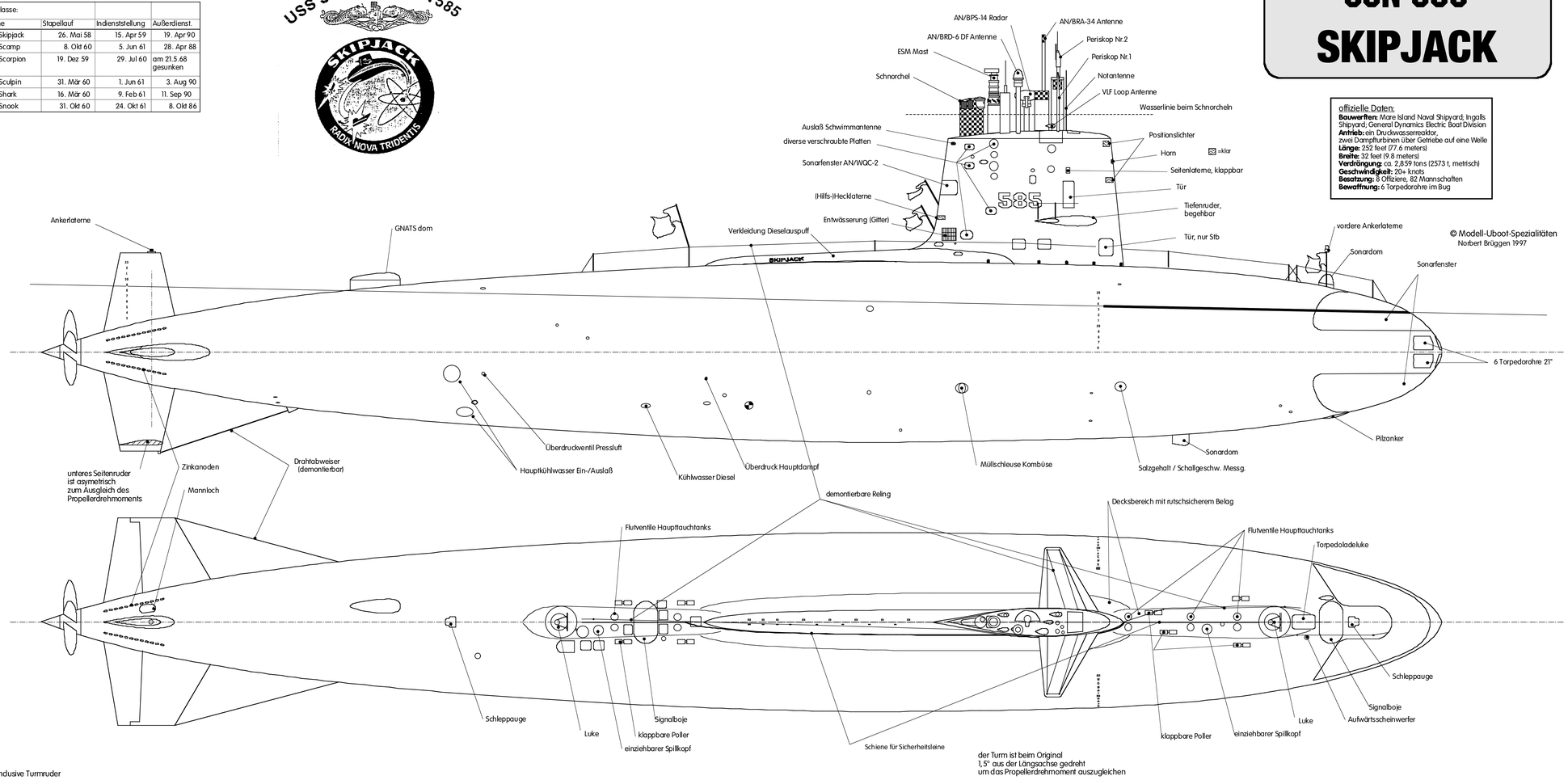

der Turm ist beim Original
1,5° aus der Längsachse gedreht
um das Propellerdrehmoment auszugleichen
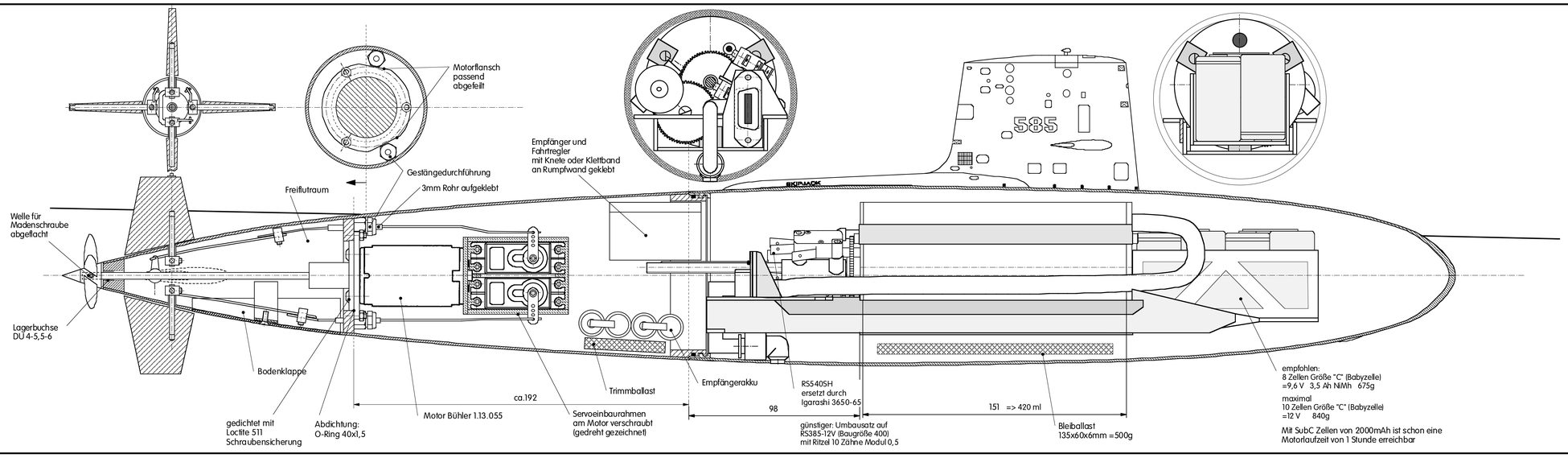
<u>Farbschema:</u>
im Dienst meist
oberhalb Rumpfmitte schwarz
darunter oxidrotes Antifouling
die begehbaren Decksbereiche inclusive Turmruder
haben einen rauhen, rutschfesten Belag (Körnung 4-5mm),
der das Schwarz matter und heller erscheinen läßt.
Die Flutventile sind blanker Niro-Stahl.
Die ovalen Signalbojen sind nur vor
der Indienststellung orange, später schwarz.
Die weiße Wasserlinie im Bugbereich war auch nur vor
Indienststellung vorhanden.